A3

N° C132072

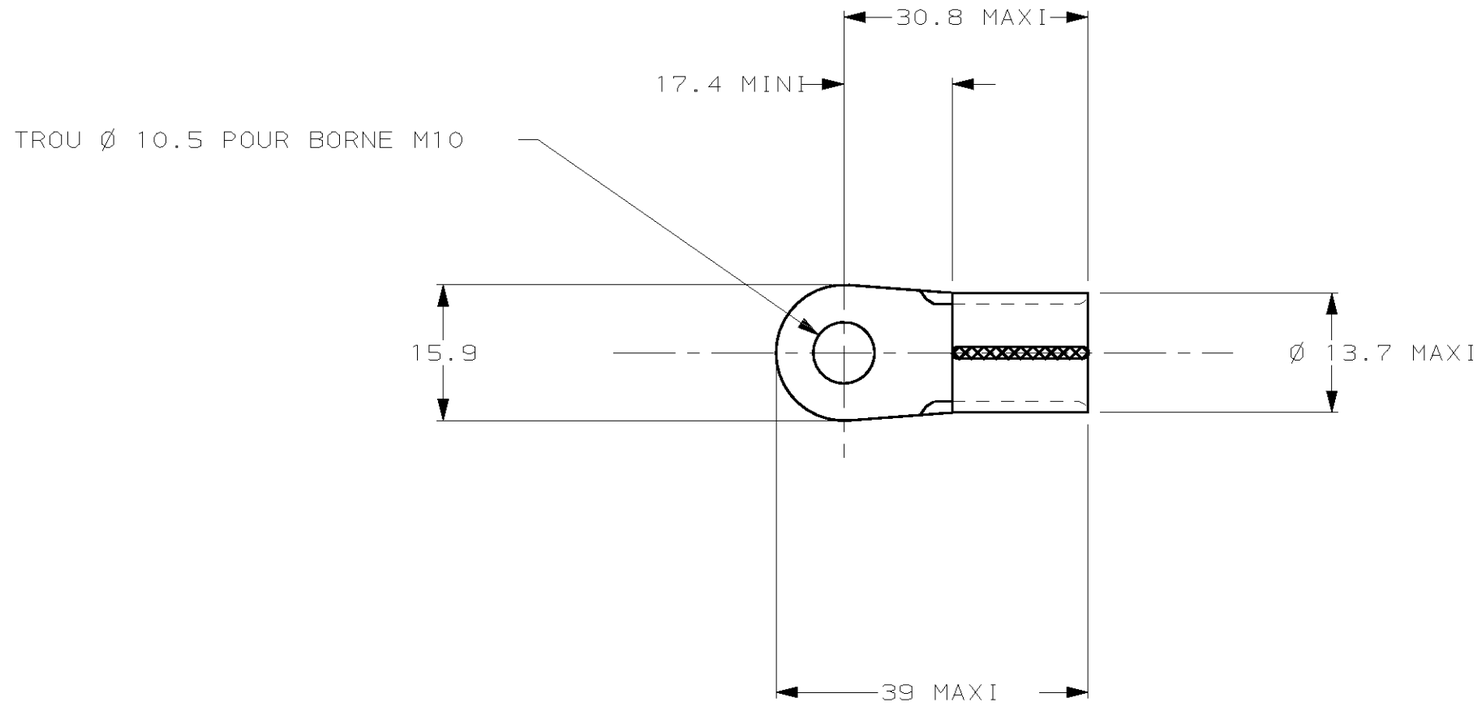

REFERENCE : 132072-2

Epaisseur 1.8.

REV	MODIFICATIONS	DES	DATE
-	-	-	-
-	-	-	-
-	-	-	-
-	-	-	-
-	-	-	-
-	-	-	-
-	-	-	-
-	-	-	-
-	-	-	-
B	TRANSFERT ECOC	CA	07/03
A	Ajout. epaisseur	GR	11 90

NUMERO	DESCRIPTION	OBSERVATION	REP.

©1990 BY AMP INCORPORATED ALL RIGHTS RESERVED. AMP PRODUCTS COVERED BY PATENTS AND/OR PATENTS PENDING

DESSIN CLIENT UNIQUEMENT POUR REFERENCES

DESSINE LE 10/10/90 PAR

MATIERE CUIVRE

FINITION NICKELE

AMP — AMP DE FRANCE 95301 PONTOISE

VERIFIE LE - PAR -

CLASSE

DIMENS. FIL 2 AWG — ISOLANT -

TYPE

PLAN FAIT EN CAO — ne pas modifier le calque

TOLERANCES SAUF INDICATION ± 0,3 ± 5°

ECHELLE 2:1

LOC F B — N° C- 132072 — REV B

TERMINAL STRATO-THERM RING TONGUE

1/1

DIMENSIONS IN MM.
DO NOT SCALE PRINT
Dimensions en mm.
Restitution non à l'échelle

DIST —

AMP 1253/03-83

PLAN CLIENT

20 NOV 1990 16:55:21 GR0965 <FRUSR1>DEPT1301>GR0965